		決勝トーナメント（1位）						決勝トーナメント（2位）					
No.	コート / time	１コート：球技場（北）			２コート：球技場（南）			３コート：競技場（北）			４コート：競技場（南）		
1	9:00	Aグループ1位	A1	Eグループ1位	Cグループ1位	A2	Fグループ1位	Aグループ2位	B1	Eグループ2位	Cグループ2位	B2	Fグループ2位
2	9:40	Bグループ1位	A3	Gグループ1位	Dグループ1位	A4	Hグループ1位	Bグループ2位	B3	Gグループ2位	Dグループ2位	B4	Hグループ2位
3	10:20	【A1】勝ち	A5	【A2】勝ち	【A1】負け	A6	【A2】負け	【B1】勝ち	B5	B2勝者	B1敗者	B6	B2敗者
4	11:00	【A3】勝ち	A7	【A4】勝ち	【A3】負け	A8	【A4】負け	B3勝者	B7	B4勝者	B3敗者	B8	B4敗者
5	11:40	【A6】 負け	A9	【A8】 負け	【A6】 勝ち	A10	【A8】 勝ち	B6勝者	B9	A8勝者	B6敗者	B10	B8敗者
6	12:20	【A5】 勝ち	CP	【A7】 勝ち	【A5】 負け	A11	【A7】 負け	B5勝者	CP	B7勝者	B5敗者	B11	B7敗者
7	13:00	—		—	—		—	使用不可					
8	13:40	—		—	—		—						
		片付け											
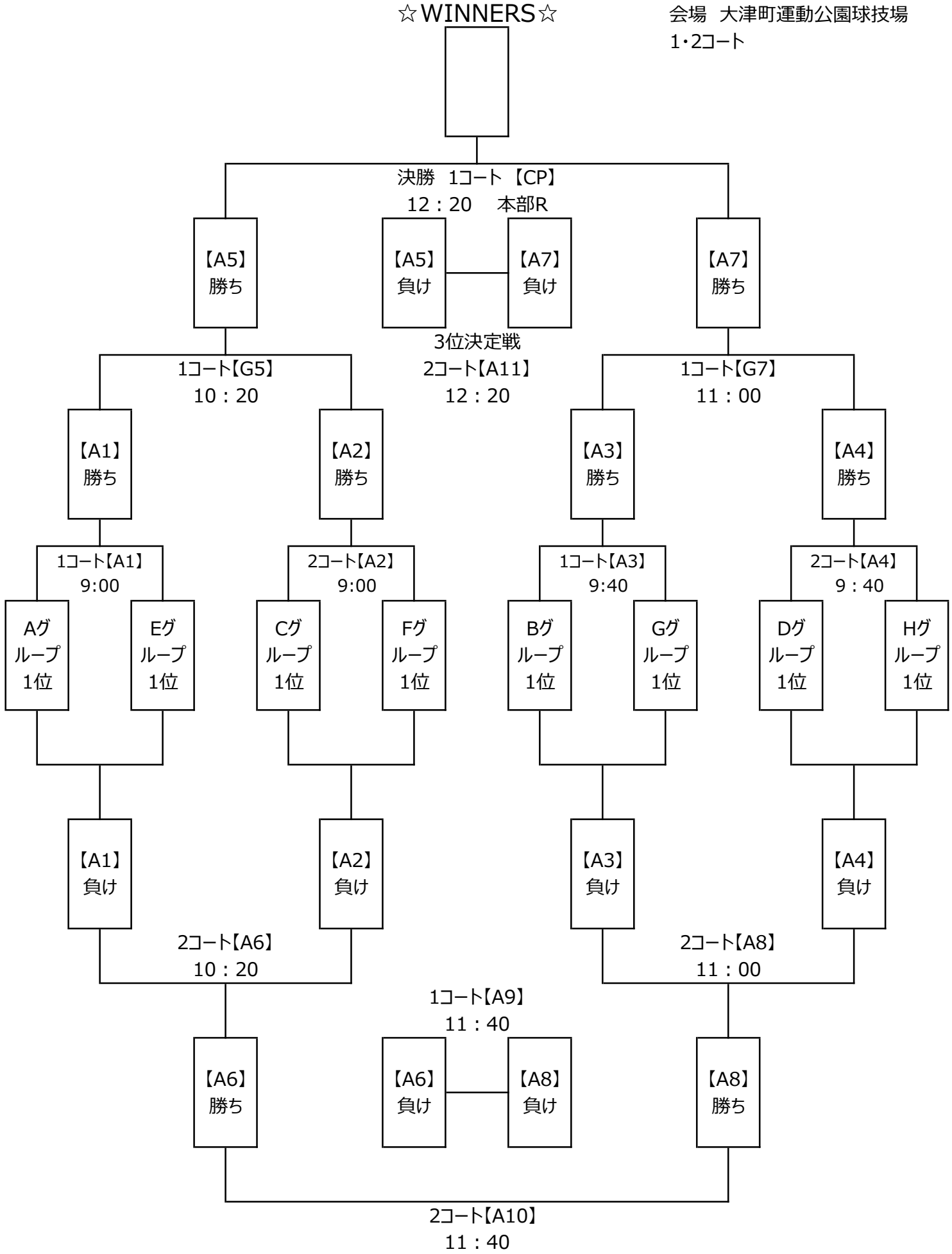
コッコファームカップ大会2023　決勝トーナメント（1位）